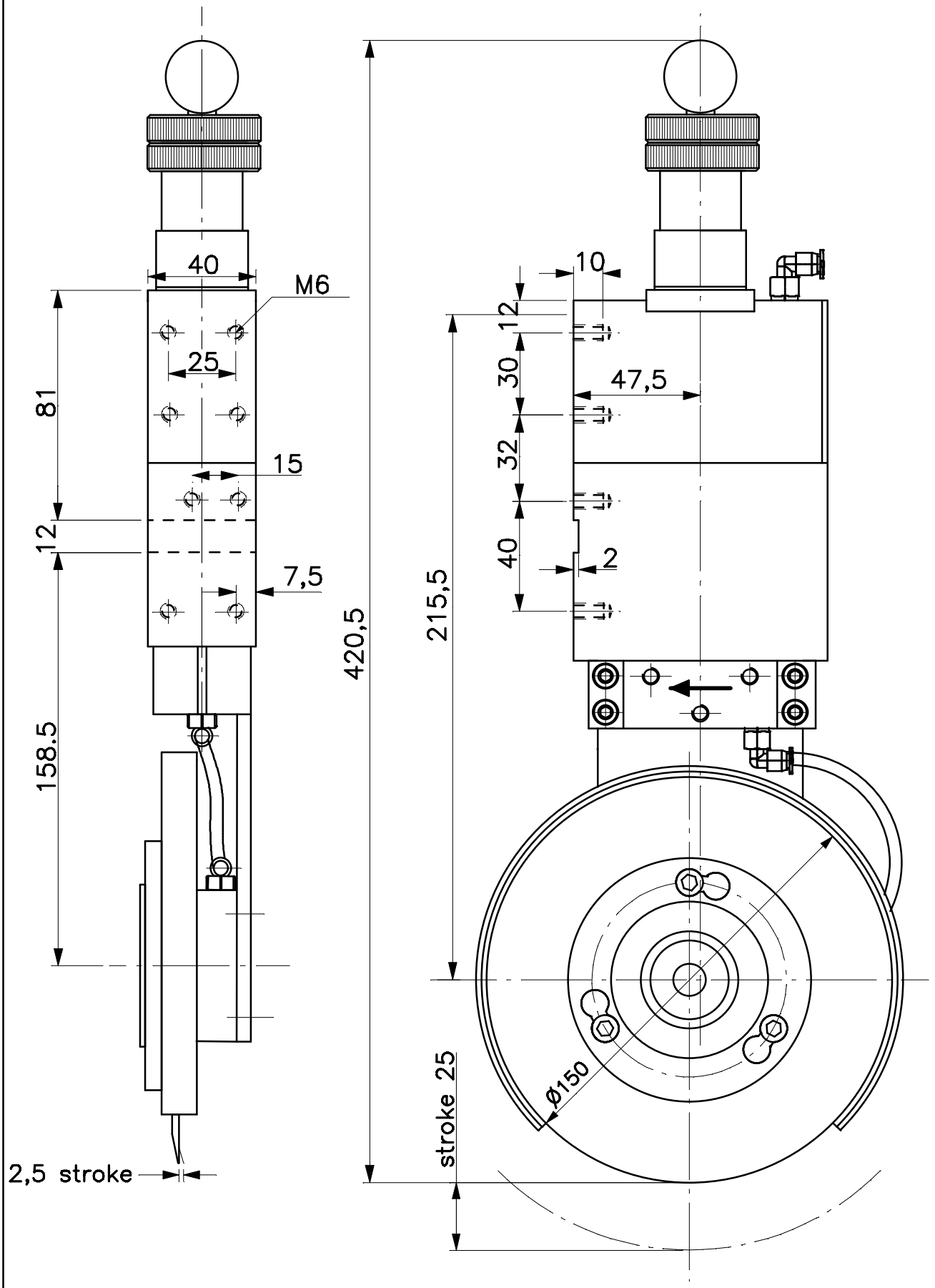

WISTEC GmbH
Phone: +49-39888-525190
Fax: +49-39888-52744
E-mail: info@wistec.net

Knifeholder

Type 40-150